esv | Энергоэффективные системы вентиляции

Гибкие пластмассовые трубопроводы для вентиляционного оборудования KLIMAFLEX SB

Гибкие пластмассовые трубопроводы **KLIMAFLEX SB** предназначаются для разводов воздуха, вентиляционного оборудования и систем рекуперации. Внутренний слой трубопровода оснащена антибактериальной и противогрибковой защитой, чем обеспечивается гигиеническая защита от бактерий и плесени. Концы рулонов оснащены заглушками для защиты от проникновения загрязнений в трубопровод.

Конструкция и свойства гибкого пластмассового трубопровода **KLIMAFLEX SB** обеспечивают идеальную транспортировку воздуха и низкие потери давления. Конструкция трубопровода соответствует ČSN EN 61386-24. Испытано в соответствии с ČSN EN ISO 846:98, методика A, C. Испытания на сжатие 450 Н/ 200 мм.

внешний диаметр	внутренний диаметр	радиус изгиба	длина мотка
мм	мм	м	м
63	51	0,26	50
75	61	0,29	50
90	75	0,33	50
160*	136	0,43	25
200*	171	0,50	25

*Изготовление под заказ

Диаграмма потери давления / 1м

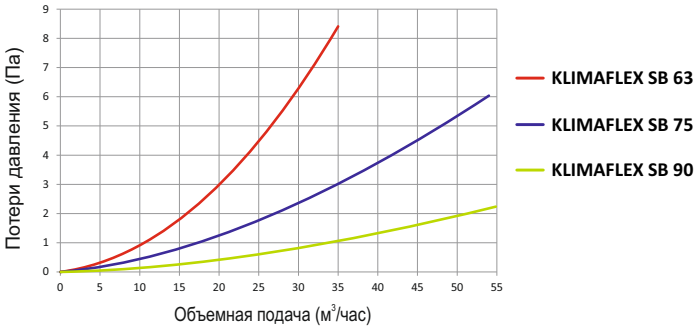

Материал
- Внешний слой изготовлен из PE-HD.
- Внутренний слой изготовлен из PE-LD + антибактериальные и противогрибковые добавки (ø 63 мм) или из PE-HD + антибактериальные и противогрибковые добавки (ø 75-200 мм).

Цвета трубопровода
- Внешний слой – синяя или зеленая.
- Внутренний слой – серая или белая.

Температурная устойчивость
- Температура установки: манипуляция с трубопроводом - в интервале температур от -5°C до +40°C.
- Рабочая температура: от -20°C до +50°C.
- Температура хранения: от -40°C до +60°C.

Упаковка
- Отдельные рулоны упакованы в защитной полиэтиленовой пленке.

Манипуляции
- Низкий вес гибкого пластмассового трубопровода KLIMAFLEX SB обеспечивает легкость его транспортировки и последующую простоту монтажа.

Транспортировка
- При погрузке и разгрузке необходимо не допускать механических повреждений и деформации пластмассового трубопровода.

Хранение
- Рулоны необходимо хранить в горизонтальном положении, максимальной высотой 2 м и только в течение необходимого времени, макс. до 3 месяцев.
- Необходима защита от прямого солнечного излучения.

KLIMAFLEX SB

esv | Энергоэффективные системы вентиляции
Официальный дистрибьютор

8 (800) 500 23 96 Россия (бесплатно)
+7 (499) 110 97 53 Москва и МО
+7 (812) 407 39 79 Санкт-Петербург

info@esv.company
www.enervent-russia.ru
www.esv.company

*KLOZ-1x75/125-OC Проходной потолочный/стенной короб для клапана DN 125

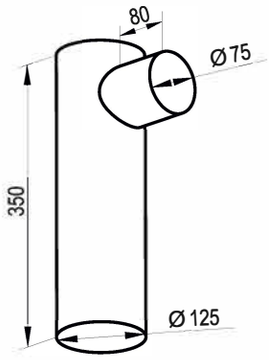

Материал: оцинкованная сталь
Состав компонентов:

- Заглушка DN 125
- Фиксаторы для гибкой трубы
- 1 уплотнительное кольцо DN 75

Скорость потока м/с	2	2,5	3
Объем м³/ч (1x75)	21	26	32

*KLO-2x75/P-125-OC Проходной потолочный/стенной короб для клапана DN 125

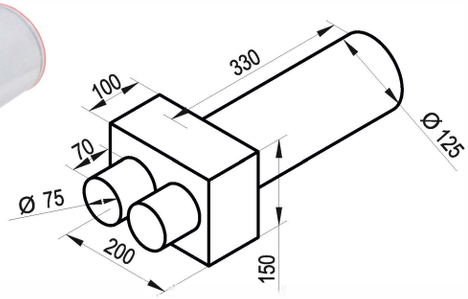

Материал: оцинкованная сталь
Состав компонентов:

- Заглушка DN 125
- Фиксаторы для гибкой трубы
- Монтажный крепеж
- 2 уплотнительных кольца DN 75

Скорость потока м/с	2	2,5	3
Объем м³/ч (1x75)	21	26	32
Объем м³/ч (2x75)	42	52	64

*KLO-3x75/P-125-OC Проходной потолочный/стенной короб для клапана DN 125

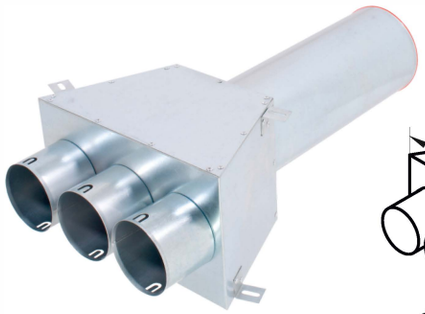

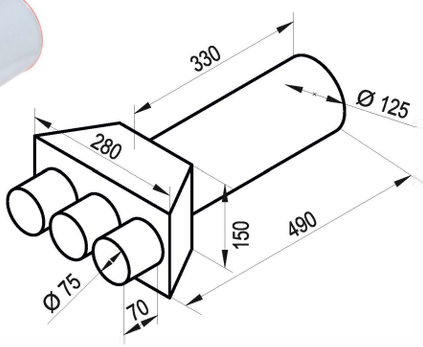

Материал: оцинкованная сталь
Состав компонентов:

- Заглушка DN 125
- Фиксаторы для гибкой трубы
- Монтажный крепеж
- 3 уплотнительных кольца DN 75

Скорость потока м/с	2	2,5	3
Объем м³/ч (1x75)	21	26	32
Объем м³/ч (2x75)	42	52	64
Объем м³/ч (3x75)	63	78	96

* KLO-2x75/125-OC Проходной потолочный/стенной короб для клапана DN 125

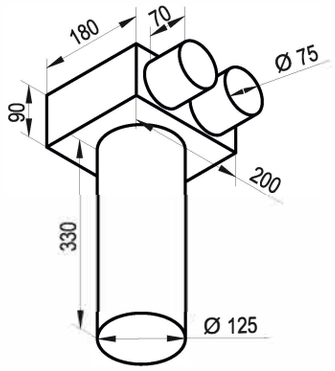

Материал: оцинкованная сталь
Состав компонентов:

- Заглушка DN 125
- Фиксаторы для гибкой трубы
- Монтажный крепеж
- 2 уплотнительных кольца DN 75

Скорость потока м/с	2	2,5	3
Объем м³/ч (1x75)	21	26	32
Объем м³/ч (2x75)	42	52	64

* Можно заказать вариант с пластиковыми диффузорами

KLOZ-1x90/125-OC Проходной потолочный/стенной короб для клапана DN 125

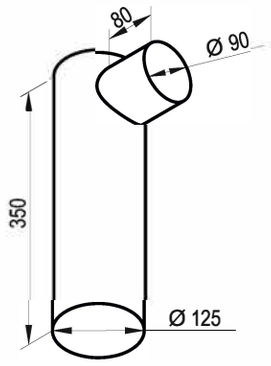

Материал: оцинкованная сталь
Состав компонентов:
- Заглушка DN 125
- Фиксаторы для гибкой трубы
- 1 уплотнительное кольцо DN 90

Скорость потока м/с	2	2,5	3
Объем м³/ч (1 x90)	32	40	48

*KLO-1x90/125-OC Проходной потолочный/стенной короб для клапана DN 125

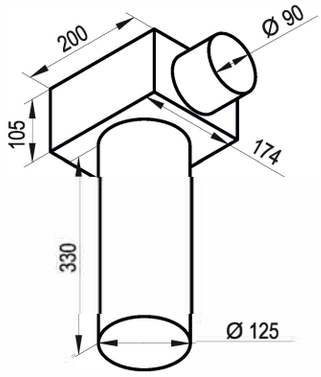

Материал: оцинкованная сталь
Состав компонентов:
- Заглушка DN 125
- Фиксаторы для гибкой трубы
- Монтажный крепеж
- 1 уплотнительное кольцо DN 90

Скорость потока м/с	2	2,5	3
Объем м³/ч (1 x90)	32	40	48

*KLO-2x90/125-OC Проходной потолочный/стенной короб для клапана DN 125

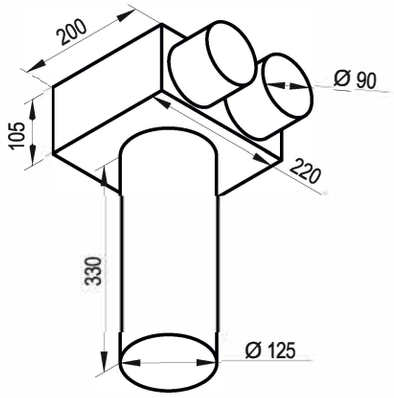

Материал: оцинкованная сталь
Состав компонентов:
- Заглушка DN 125
- фиксаторы для гибкой трубы
- Монтажный крепеж
- 2 уплотнительных кольца DN 90

Скорость потока м/с	2	2,5	3
Объем м3/ч (1 x90)	32	40	48
Объем м3/ч (2x90)	64	80	96

*KLO-1x90/P- 125-OC Проходной плоский потолочный/стенной короб для клапана DN 125

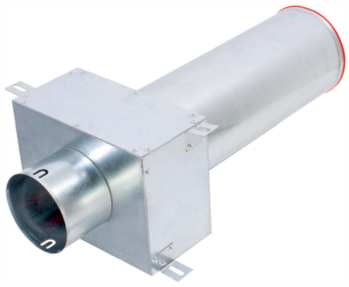

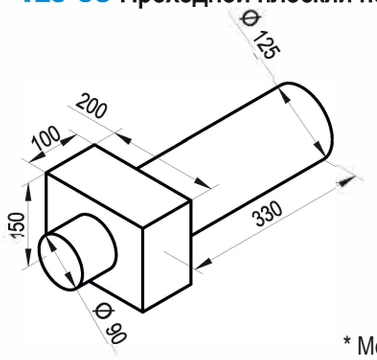

Материал: оцинкованная сталь
Состав компонентов:
- Заглушка DN 125
- Фиксаторы для гибкой трубы
- Монтажный крепеж
- 1 уплотнительное кольцо DN 90

Скорость потока м/с	2	2,5	3
Объем м³/ч (1 x90)	32	40	48

* Можно заказать вариант с пластиковыми диффузорами

*KLO-2x90/P-125-OC Проходной плоский потолочный/стенной короб для клапана DN 125

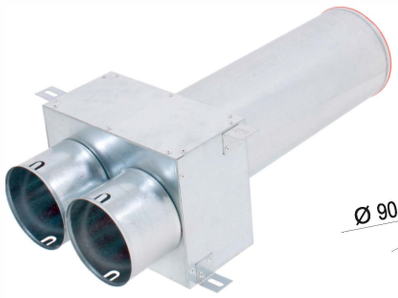

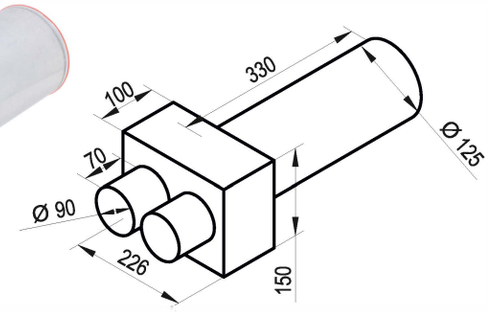

Материал: оцинкованная сталь
Состав компонентов:
- Заглушка DN 125
- фиксаторы для гибкой трубы
- монтажные крепления
- 2 уплотнительных кольца DN 90

Скорость потока м/с	2	2,5	3
Объем м3/ч (1 x90)	32	40	48
Объем м3/ч (2x90)	64	80	96

*KLO-3x90/P-125-OC Проходной плоский потолочный/стенной короб для клапана DN 125

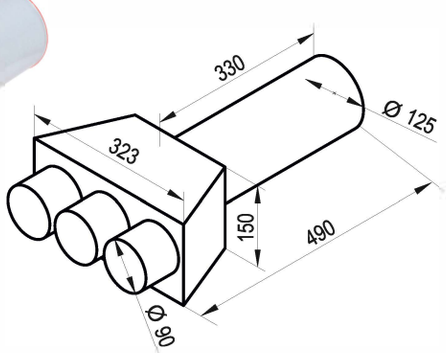

Материал: оцинкованная сталь
Состав компонентов:
- Заглушка DN 125
- фиксаторы для гибкой трубы
- монтажные крепления
- 3 уплотнительных кольца DN 90

Скорость потока м/с	2	2,5	3
Объем м3/ч (1 x90)	32	40	48
Объем м3/ч (2x90)	64	80	96
Объем м3/ч (3x90)	96	120	144

*KL-12x90/160-OC Плоский распределительный короб

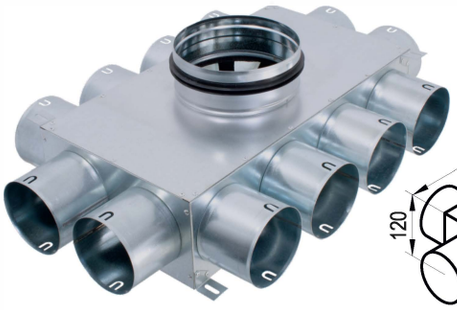

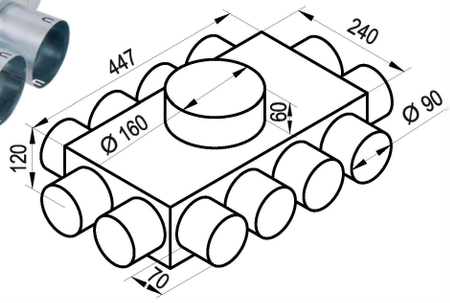

Материал: оцинкованная сталь
Состав компонентов:
- Уплотнительное кольцо DN 160
- монтажные крепления
- фиксаторы для гибкой трубы
- 12 уплотнительных колец DN 90
- внутренняя изоляция

Скорость потока м/с	2	2,5	3
Объем м³/ч (12x90)	384	480	576

*RT2R-6x90/160-OC Прямой распределительный короб

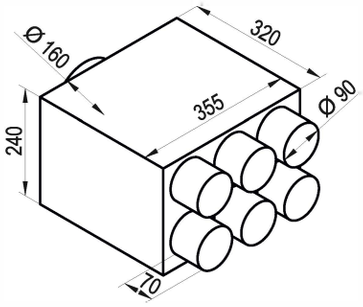

Материал: оцинкованная сталь
Состав компонентов:
- Уплотнительное кольцо DN 160
- монтажные крепления
- фиксаторы для гибкой трубы
- 6 уплотнительных колец DN 90
- внутренняя изоляция
- сервисный люк

Скорость потока м/с	2	2,5	3
Объем м³/ч (6x90)	192	240	288

* Можно заказать вариант с пластиковыми диффузорами

*RT2R- 1 0x90/160-OC Прямой распределительный короб

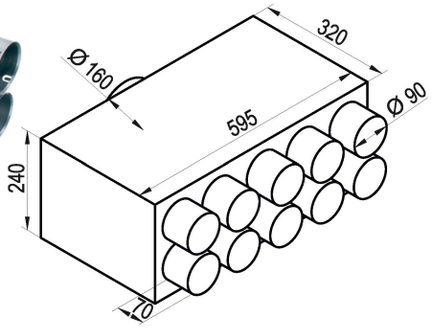

Материал: оцинкованная сталь
Состав компонентов:

- Уплотнительное кольцо DN 160
- монтажные крепления
- фиксаторы для гибкой трубы
- 10 уплотнительных колец DN 90
- внутренняя изоляция
- сервисный люк

Поток м/с	2	2,5	3
Объем м³/ч (10x90)	320	400	480

*RT3R-15x90/160-OC Прямой распределительный короб

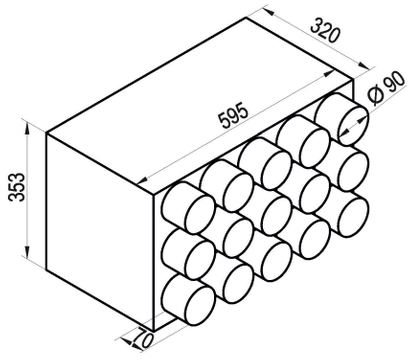

Материал: оцинкованная сталь
Состав компонентов:

- Уплотнительное кольцо DN 160
- монтажные крепления
- фиксаторы для гибкой трубы
- 15 уплотнительных колец DN 90
- внутренняя изоляция
- сервисный люк

Поток м/с	2	2,5	3
Объем м³/ч (15x90)	480	600	720

SKVE Дизайнерский стеклянный диффузор

Для приточного и вытяжного воздуха с легким простым управлением. Монтаж на стену или потолок.
В составе диффузора:
- база диффузора - крепится к системе труб тремя пружинами
- стеклянная панель - соединяется с базой диффузора пружинами
- Форма: квадрат (CT) или круг (KR)

Цвета: глянец (L), матовый (M)

Кодировка продукта	Для трубы размером DN	Диаметр диффузора мм	Внешний диаметр мм	Глубина диффузора мм	Диаметр колпака мм
SKVE/100/CT или KR/L или M	100	90	137,5	54	200
SKVE/125/CT или KR/L или M	125	114	156	57	200
SKVE/160/CT или KR/L или M	160	149	191	57	230

Цвета глянец (L)	Цвета матовые (M)
Алюминий 9007	Антрацит 7016M
Антрацит 7016	Теплый Бежевый 1015M
Черный 9005	Черный 9005M
Голубой 7000	Коричневый 7013M
Коричневый 7013	Зеленый Мягкий 8615M
Стальная бочка 9115	Красная Терракотта 8815M
Красный 1586	Серебряная Бронза 1002M
Терракотта 8815	Серебряный 1004M
Темно-серый 0627	Чистое серебро 1003M
Перламутр 1013	Серое серебро 1001M
Чистый белый 9003	Чистый белый 9003M
Мягкий белый 9010	Мягкий белый 9010M

GLASS VALVE GLASS VALVE

Аксессуары

Заглушка

Материал: полиэтилен высокой плотности

• для гибких труб

• размер трубы DN	63	75	90
• Артикул	ZA-63	ZA-75	ZA-90

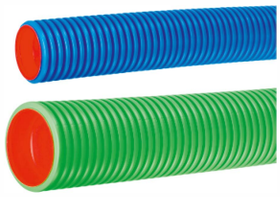

• для коробов

• для коробов DN	63	75	90
Артикул	ZAB-63	ZAB-75	ZAB-90

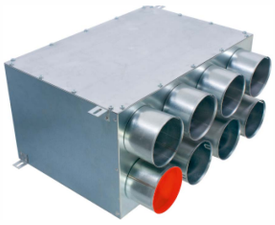

Муфты для соединения гибких труб

Материал: полипропилен

Для труб размером	63	75	90
Артикул	ZV-63	ZV-75	ZV-90

Уплотнительное кольцо

Материал: Этиленпропилендиеновый мономер

• для соединения гибких труб

Для труб размером	63	75	90
Артикул	UV-63	UV-75	UV-90

• для соединения гибких труб с коробом

Для труб размером	63	75	90
Артикул	UVB-63	UVB-75	UVB-90